VERKAUF | VERMIETUNG | SERVICE

RUBAG

Betriebs- und Wartungsanleitung

RUBAG Mini-Elektrodumper RUKI E 300 HT

RUBAG Rollmaterial und Baumaschinen AG
0848 800 555 info@rubag.ch www.rubag.ch
Birsfelden . Chavornay . Hellbühl . Konolfingen . Oberbüren . Otelfingen . Tuggen

Bedienungsanleitung

RUKI E300HT

Hinweise für den sicheren Betrieb

Lesen Sie diese Bedienungsanleitung, bevor Sie Ihren elektrischen Muldenkipper in Betrieb nehmen. Überprüfen Sie alle Muttern, Schrauben und Radbolzen wöchentlich. Seien Sie sicherheitsbewusst und kleiden Sie sich angemessen, wenn Sie Ihren elektrischen Muldenkipper bedienen. Tragen Sie in den entsprechenden Bereichen stets Sicherheitsschuhe und einen Helm. Bedienen Sie die Steuerelemente äußerst vorsichtig, wenn Sie auf steilem oder rutschigem Untergrund arbeiten. Das gilt insbesondere, wenn sich Personen in der Nähe des Arbeitsbereichs befinden. Stellen Sie sicher, dass alle Schutzvorrichtungen angebracht sind, wenn Sie den elektrischen Muldenkipper bedienen.

Achtung
Halten Sie den elektrischen Muldenkipper frei von jeglichen Schmutzablagerungen, Fett, Öl oder anderen entflammbaren Materialien. Schließen Sie den elektrischen Muldenkipper nach Gebrauch an das mitgelieferte Batterieladegerät an. Das Batterieladegerät sollte eingeschaltet und an den elektrischen Muldenkipper angeschlossen bleiben, bis dieser das nächste Mal verwendet wird. Dadurch wird sichergestellt, dass die Batterien beim nächsten Gebrauch des elektrischen Muldenkippers vollständig aufgeladen sind. Beachten Sie, dass der Antriebsmotor blockiert ist, während das Batterieladegerät in die Buchse des elektrischen Muldenkippers eingesteckt ist.

Sicherheit
Lassen Sie Ihren elektrischen Muldenkipper nicht von Personen mit mangelnder Erfahrung bedienen. Befördern Sie auf Ihrem elektrischen Muldenkipper keine Passagiere. Beginnen Sie mit der Arbeit erst, nachdem Sie die täglichen Wartungsprüfungen durchgeführt haben. Bedienen Sie den elektrischen Muldenkipper nicht, ohne die geeigneten Sicherheitsmaßnahmen zu ergreifen. Verwenden Sie keine anderen Typen von Batterieladegeräten oder Batterien. Richten Sie Hochdruckreiniger nicht direkt auf die elektronischen Komponenten des elektrischen Muldenkippers.

LOS GEHT'S:

1. Schalten Sie den Hauptstrom ein, laden Sie mit Hilfe des Batterieladekabels die Batterien auf, bis das „**Batterie-Symbol**" vollständig geladen anzeigt.
2. Für des erstmaligen Gebrauch die Hauptstromversorgung einschalten.

ZUM STOPPEN:

1. Lassen Sie sämtliche Steuerhebel los. Der E-Schubkarren wird verlangsamt und hält an. Nach einer kurzen Verzögerung spricht die Parkbremse automatisch an.
2. Schlüsselschalter auf „Off" Position bringen.

ZUM NOTHALT:

1. Drücken Sie den roten Button.
2. Für den Reset des Nothalts, den roten Button nach rechts drehen.

FÜR DIE VORWÄRTSBEWEGUNG:

1. Schlüsselschalter auf „On“ Position bringen.
2. Wählen Sie den Schalter “ **D** ” an der rechten Steuerungskupplung.
3. Wählen Sie den Schalter “ **I** ” (Höchstgeschwindigkeit 2km/h) oder “ **II** ” (Höchstgeschwindigkeit 4km/h) oder “ **III** ” (Höchstgeschwindigkeit 6km/h).
4. Halten Sie den Lenker gerade, ziehen Sie den linken Handhebel hoch & und drehen den rechten Griff nach rechts, um die Maschine zu starten.

FÜR RÜCKWÄRTS:

1. Lassen Sie den linken Drosselhebel los, um den E-Schubkarren anzuhalten.
2. Wählen Sie den Schalter “ **R** ” an der rechten Steuerungskupplung.
3. Halten Sie den Lenker gerade, ziehen Sie den linken Handhebel hoch & und drehen den rechten Griff nach rechts, um die Maschine zu starten.

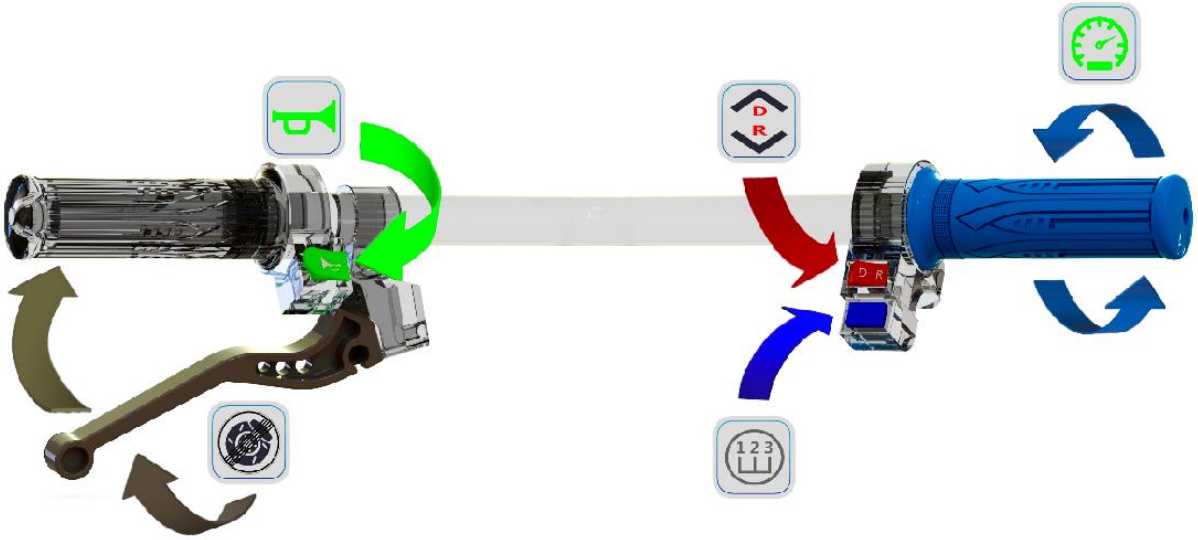

HINWEIS:

Bei langem Nichtgebrauch vollständig aufladen und Hauptstrom ausschalten .

ZUM ENTLEEREN / RESET DER MULDE:

Schalten Sie die Maschine aus, drücken Sie die Taste E auf dem Bedienfeld.

— Mulde heben

= Mulde senken

HINWEIS: Stellen Sie sicher, dass sich vor dem E-Schubkarren keine Personen befinden

MASCHINENBETRIEB:

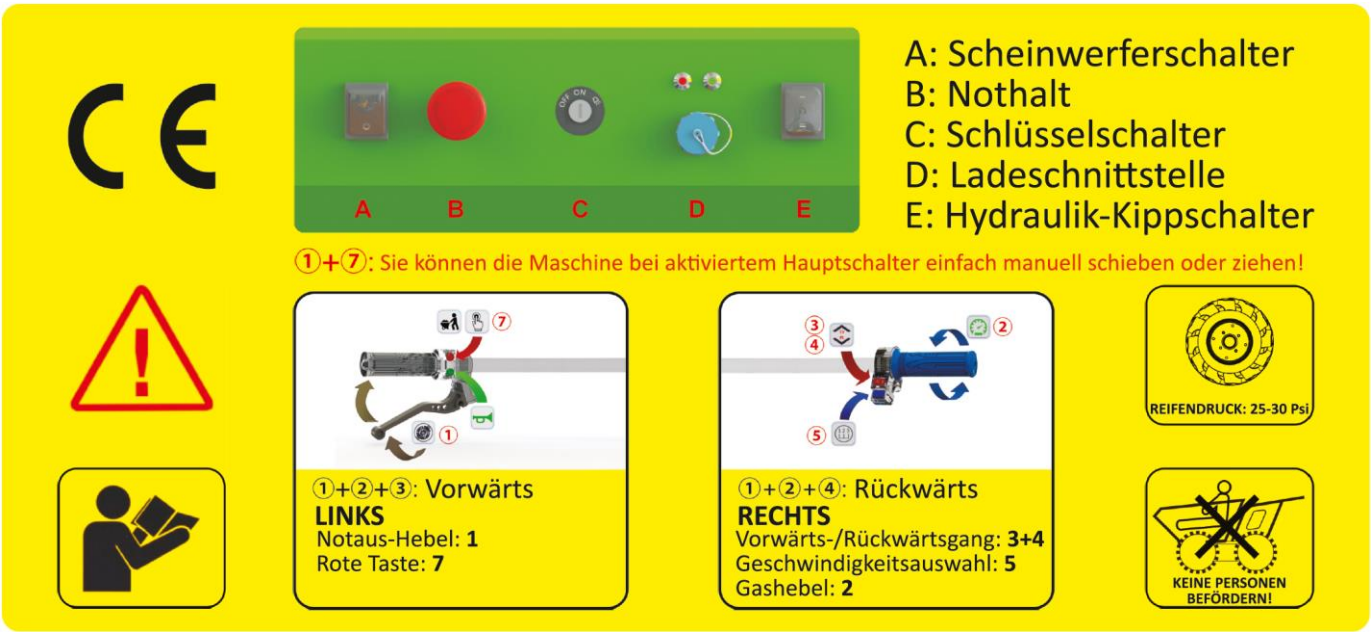

ZUM AUFLADEN DER BATTERIE:

1. Verbinden Sie das Stromkabel mit der Ladeschnittstelle, stecken Sie dann den Stecker in das Hauptstromnetz.
2. Ziehen Sie nach dem Laden bitte zuerst den Stecker heraus und erst dann das Stromkabel von der Ladeschnittstelle.

HINWEIS:

Nichteinhaltung des oben genannten Betriebs kann zu Schäden an der Maschine oder Verletzungen bei Personen führen!!!

WARTUNG

Routineüberprüfungen Ihres elektrischen Muldenkippers gewährleisten störungsfreien Betrieb mit weniger Ausfallzeiten.

Komponente	Täglich	Wöchentlich
Batterieladestatus	√	
Steuerkabel	√	
Zustand der Verkabelung		√
Reifendruck		√
Alle Muttern/Schrauben		√

Reifendruck

Vorderrad	30 psi
Hinterrad	30 psi

SCHALTPLAN

BLDC controller B (Front)	BLDC Steuerung B (Vorne)
Black	Schwarz
Blue	Blau
Gray	Grau
Blue & white	Blau & weiß
Green	Grün
Red	Rot
Orange	Orange
Yellow	Gelb
Grip vehicle control switch	Griff-Fahrzeug Steuerungsschalter
Meter	Meter
Brake	Bremse
Key switch	Schlüsselschalter
Battery negative electrode	Negative Elektrode der Batterie
Electric transmission (Front)	Elektrisches Getriebe (Vorne)
Emergency Stop Switch	Nothaltschalter
Key Switch	Schlüsselschalter
Electric Transmission (Rear)	Elektrisches Getriebe (Hinten)
48V 20AH Battery	48V 20AH Batterie
Charger 48V20AH	Ladegerät 48V20AH
Electric transmission (Rear)	Elektrisches Getriebe (Hinten)
BLDC controller A (Rear)	BLDC Steuerung A (Hinten)

SCHALTKREISDIAGRAMM

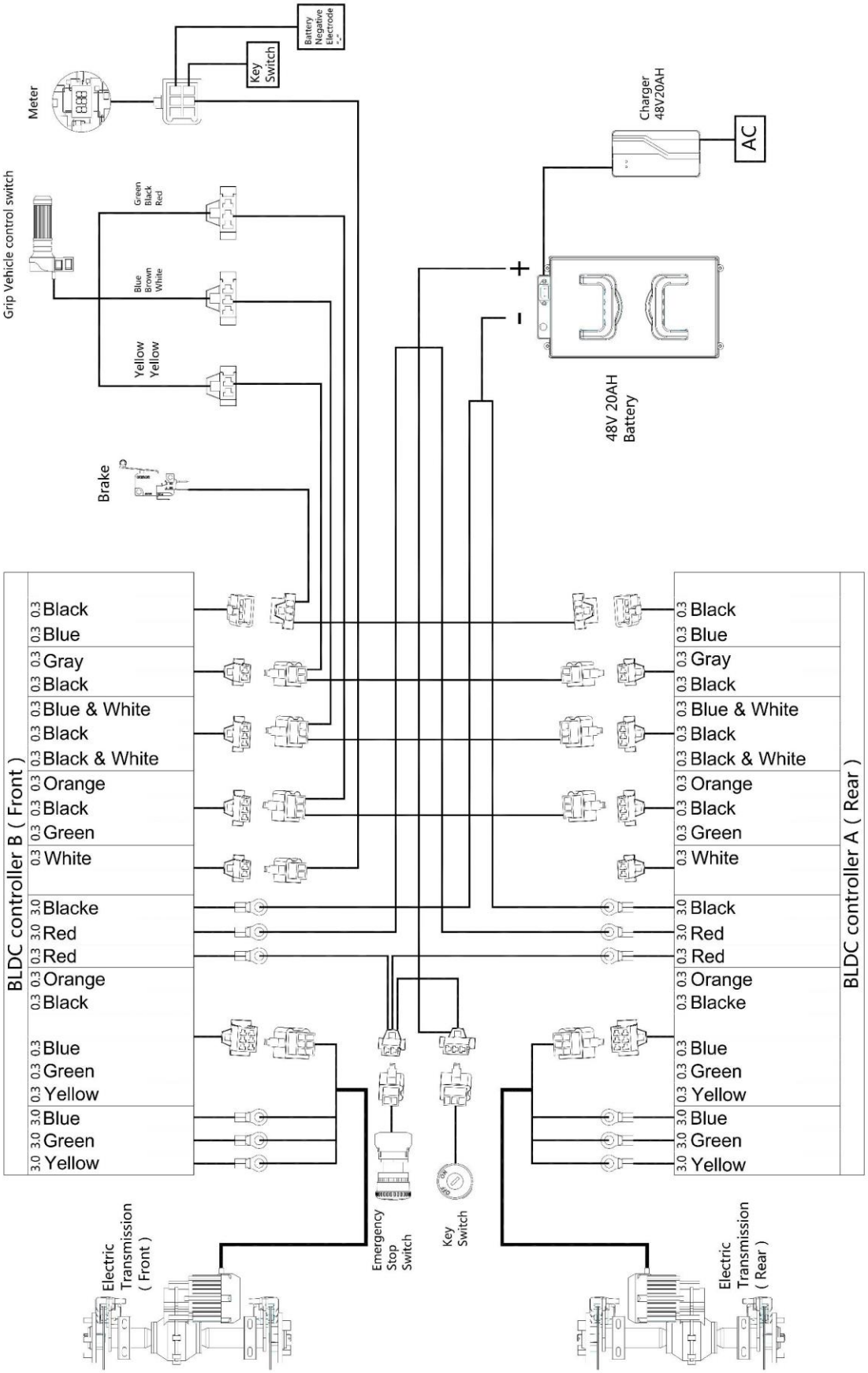

Item No	Number	Description	Explain	Quantity
1	KT300EN01	Handel bar System		1
2	KT300EN02	Rear Part System		1
3	KT300EN03	Electronic Control System		1
4	KT300EN04	Rear Transmission		1
5	KT300EN05	Steering System		1
6	KT300EN06	Front Transmission		1
7	KT300ENP01DE5	Skip Bucket		1
8	KT300ENP02	Front Part System		1

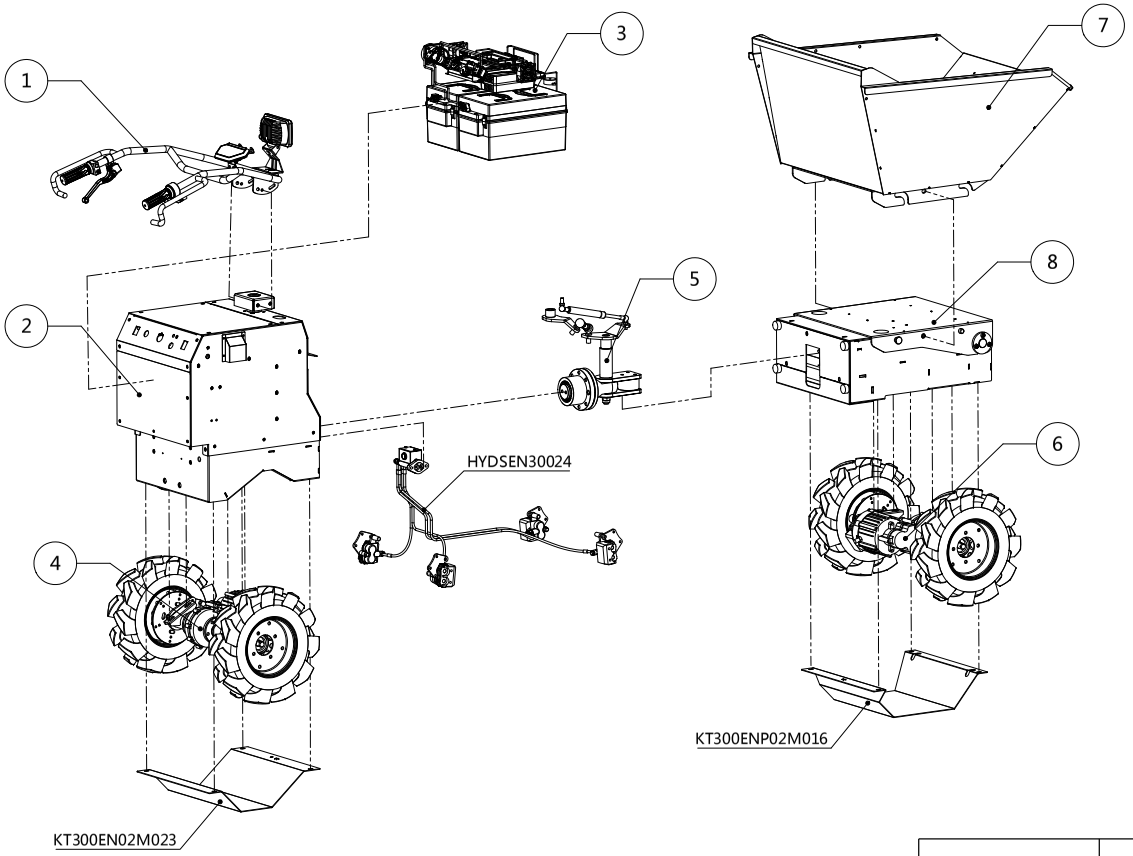

2021-1.0

A3

图纸 1 (共7)

Item No	Number	Description	Explain	Quantity
1	YBDJ01	Meter		1
2	KT300EN01M001	Meter Stand		1
3	DLED480804	Head lamp (HL)		1
4	KT300EN01M002	Lamp Stand		1
5	KT300EN01M003	Handel Bar of Wheel Barrow (New)		1
6	KZXGSS201114	Brake Cable (201114)		1
7	DKSBK3	Catch lever (K3)		1
8	DKDK21	Switch (DK21)		1
9	DKHDT2022	Grip (handlebar)		1
10	DKZBS2022	Grip Vehicle control switch		1

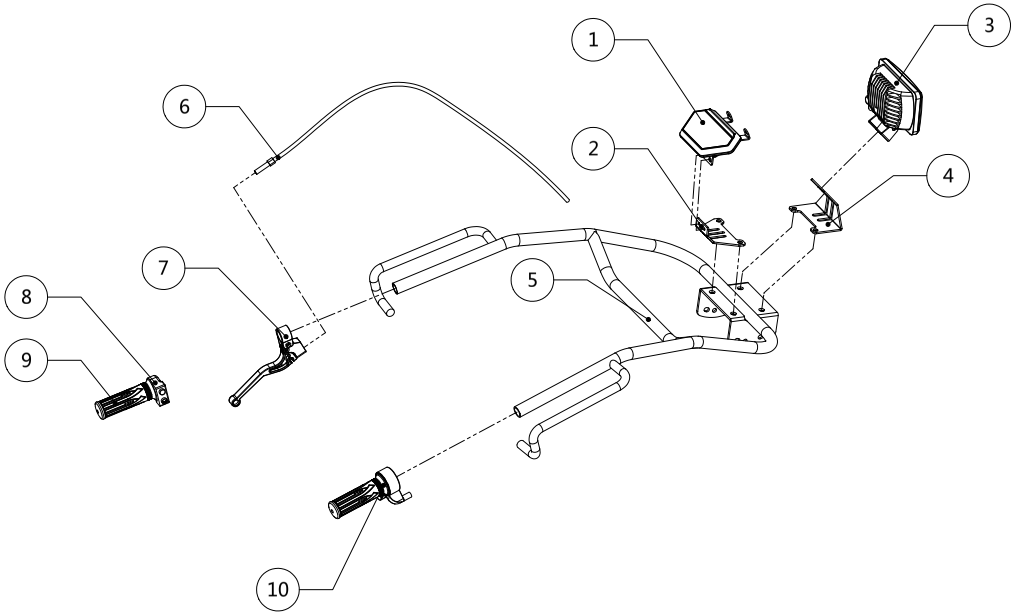

2021-1.0

A3

图纸 2 (共7)

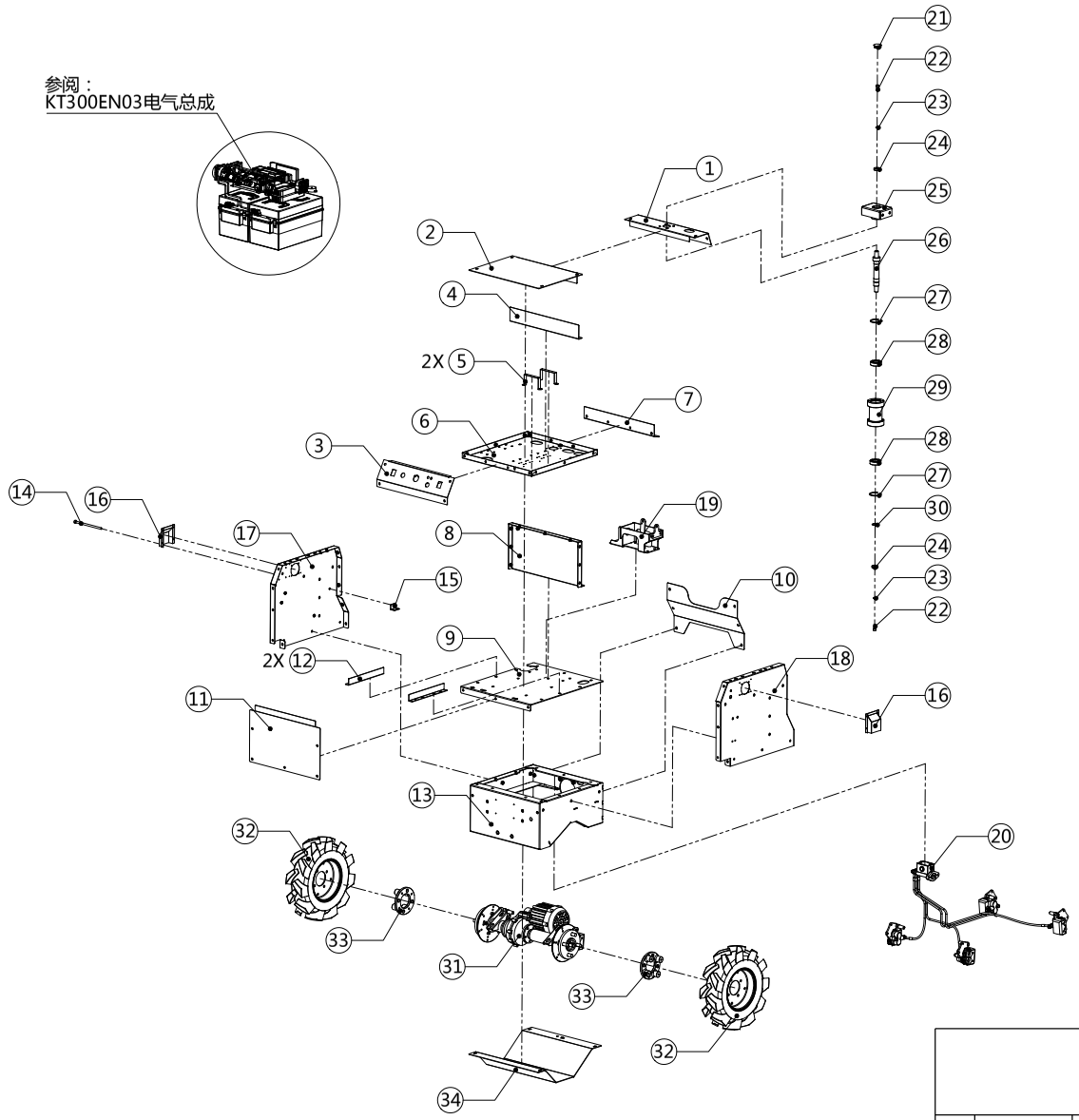

Item No	Number	Description	Explain	Quantity
1	KT300EN02M001	Steering Bearing Mount Up Cover 1		1
2	KT300EN02M002	E Box Cover Up		1
3	KT300EN02M003	Key Board		1
4	KT300EN02M004	Water Protection Bar		1
5	KT300EN02M005	Charger Clamp		2
6	KT300EN02M006	E Box Mounting Plate		1
7	KT300EN02M007	Water Protection Bar		1
8	KT300EN02M008	Battery Mount Plate		1
9	KT300EN02M009	Rear Basic Cover Up		1
10	KT300EN02M010	E Box Front Cover		1
11	KT300EN02M011	E Box Rear Cover		1
12	KT300EN02M012	Battery Box Stand Bar		2
13	KT300EN02M013	Rear Main plate		1
14	LSPTWLJGB08160S	GB_FASTENER_BOLT_HHBFTC M8X160		1
15	KT300EN02M014	Support Plate		1
16	KT300EN02M015	Air Outlet Shield		2
17	KT300EN02M016	Left Side cover boards		1
18	KT300EN02M017	Right Side cover boards		1
19	KT300EN02M018	Brake Pump Mount		1
20	HYDSEN30024	Hydraulic Disc Brake		1
21	SLGSYK3201	Pipe stopper 32		1
22	LSFLWLJGB0825Z	GB_FASTENER_BOLT_HFBB M8×25		2
23	DPTDBZGB08Z	GB_FASTENER_WASHER_SW 8		2
24	KT300EN02M019	Clip-1		2
25	KT300EN02M020	Bar Mount		1
26	KT300EN02M021	Steering Bearing Up		1
27	DQKA52H	GB Connecting Piece Ring Rrh 52		2
28	ZCGBSGQ6205	Rolling bearings 6205		2
29	KT300EN02M022	Steering Bearing Mount Up		1
30	DQZA24H	GB Connecting Piece Rings Csb 24		1
31	KTT13588DBR	Electric Transmission Type KT-T13588DB (R)		1
32	LTRW24008	Wheel Complete(8")		2
33	KT300EN04M001	Wheel Hub		2
34	KT300EN02M023	Rear Bottom plate		1

2021-1.0

Konstant Power Machinery Co.,Ltd

图纸 3 (共7)

Item No	Number	Description	Explain	Quantity
1	KT300EN03M001	Bus Wiring		1
2	KZBEN4808	BLDC controller 48V (B)		1
3	KZAEN4808	BLDC controller 48V (A)		1
4	FMYY01	Buzzer		1
5	CDKY482001	Charger 48V20AH		1
6	KGQBFS1642	Headlamp Switch (2 Gears)		1
7	KGJTBE102	Emergency Stop Switch		1
8	KGYSDT011	Key Switch		1
9	CDJKSP2101	Charging port		1
10	CDLEDR01	Charging Indicator (Green LED)		1
11	CDLEDG01	Charging Indicator (Red LED)		1
12	KGQBFS1663	Headlamp Switch (3Gears)		1
13	KGZHM226320402	Main power switch		1
14	SR01	Cooling Fans 48V		2
15	LB01	Horn		1
16	DCQS01	48V 20AH Battery		1

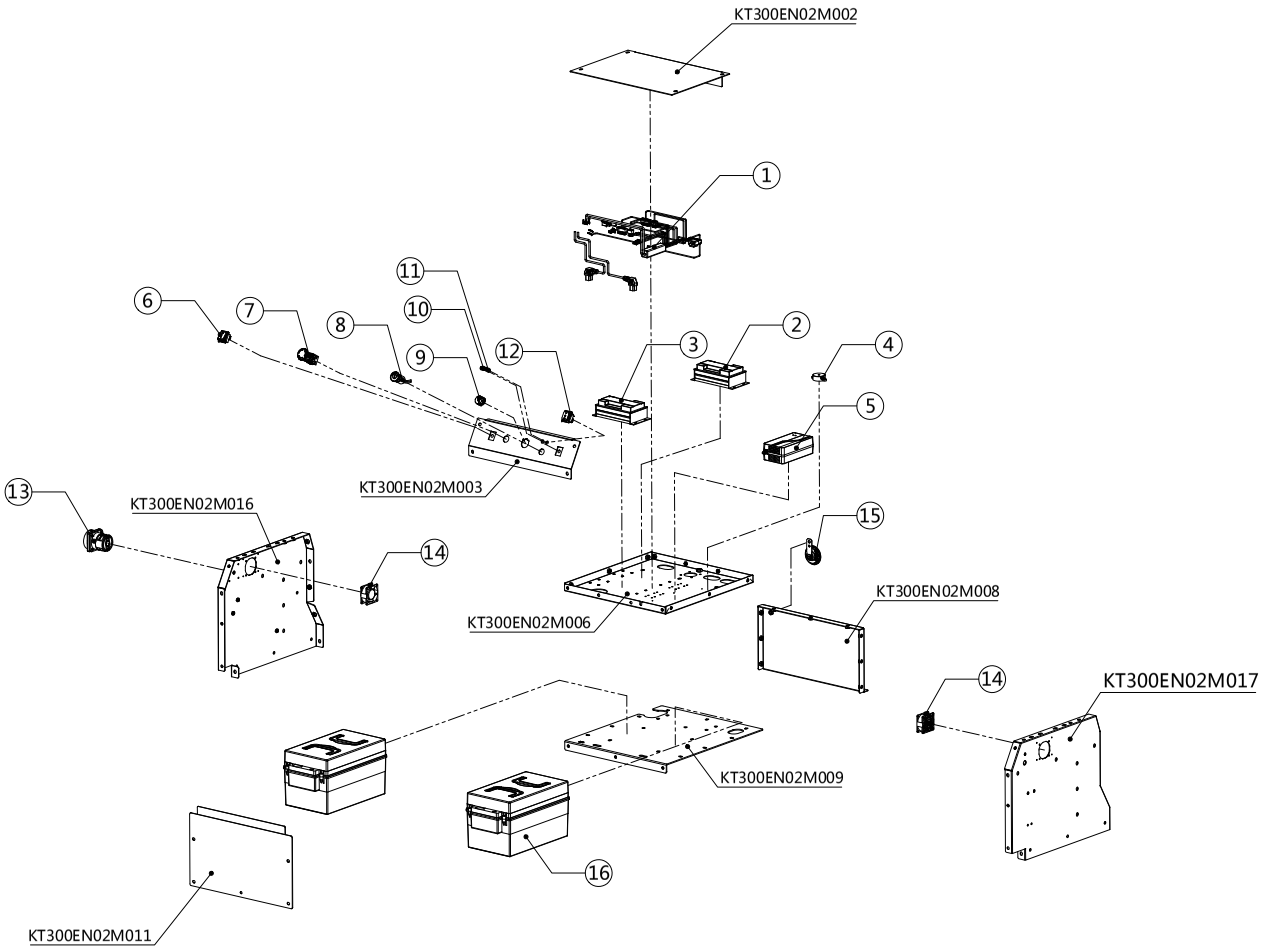

2021-1.0

A3

图纸 4 (共7)

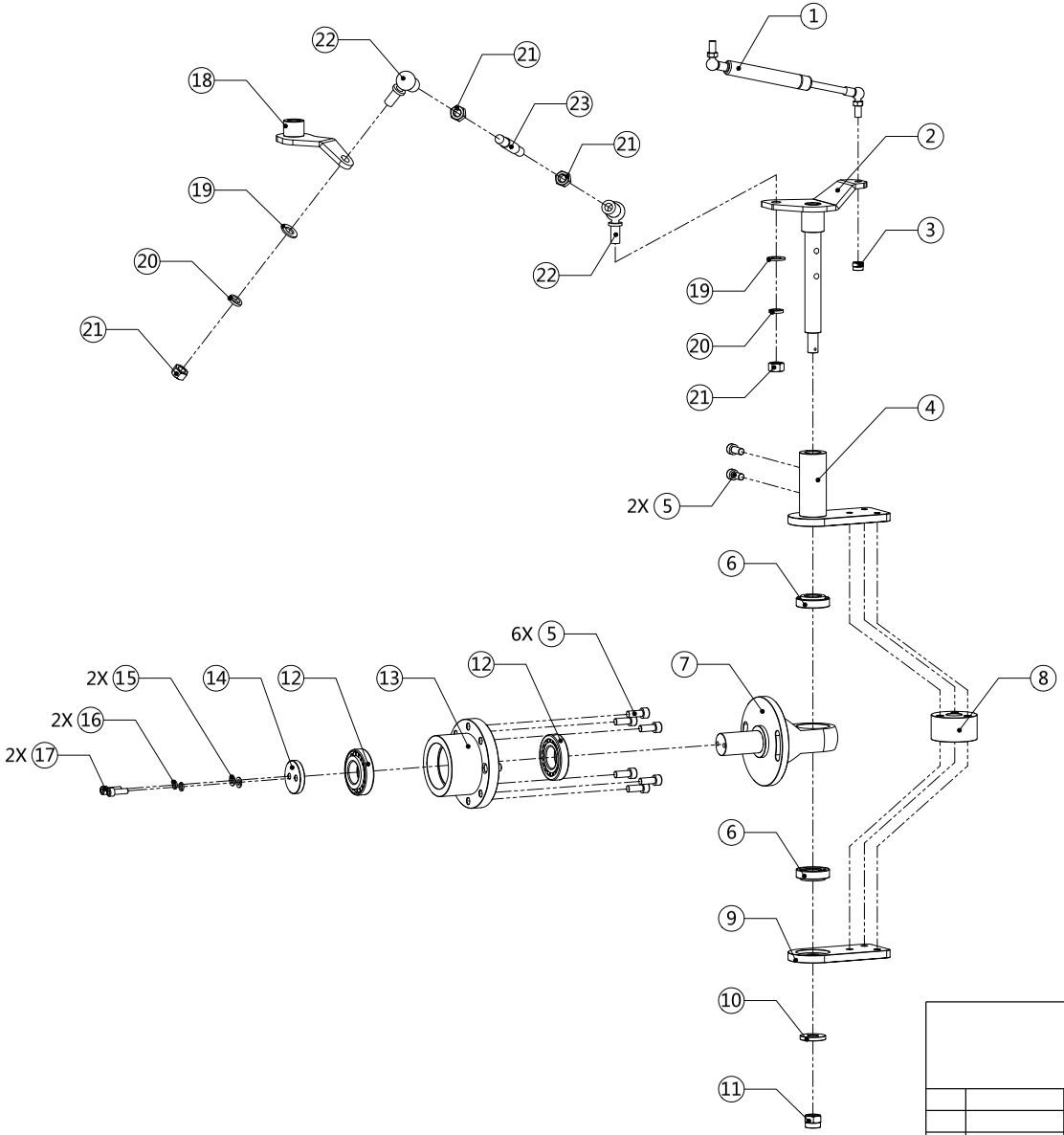

Item No	Number	Description	Explain	Quantity
1	QH9060001	Gas Spring		1
2	KT300EN06M001	Alxe		1
3	LMLJNLSJZ0110	GB Hexagon Type9 M10		1
4	KT300EN06M002	Alxe Washer		1
5	LDNLJYZI1025Z	GB_FASTENER_SCREWS_HS HCS M10×25		8
6	ZCGBYZGZ30205	Rolling bearings 30205		2
7	KT300EN06M003	Connection Rod		1
8	KT300EN06M004	Washer		1
9	KT300EN06M005	Connection Plate Down		1
10	KT300EN06M006	Clip-2		1
11	LMLJNLSJZ0116	GB Hexagon Type9 M16		1
12	ZCGBYZGZ30207	Rolling bearings 30207		2
13	KT300EN06M007	Flange		1
14	KT300EN06M008	Plate		1
15	DPPDAGB08Z	GB_FASTENER_WASHER_PW NA 8		2
16	DPTDBZGB08Z	GB_FASTENER_WASHER_SW 8		2
17	LDNLJYZI0825Z	GB_FASTENER_SCREWS_HS HCS M8×25		2
18	KT300EN06M009	Steering Plate Up		1
19	DPPDAGB14Z	GB_FASTENER_WASHER_PW NA 14		2
20	DPTDBZGB14Z	GB_FASTENER_WASHER_SW 14		2
21	LMLJPTXZ011415	GB_FASTENER_NUT_SNAB1X Y M14X1.5		4
22	QJCZ1415	CSM14 Ball joint		2
23	KT300EN06M010	Connection Road for Steering		1

2021-1.0

A3

图纸 5 (共7)

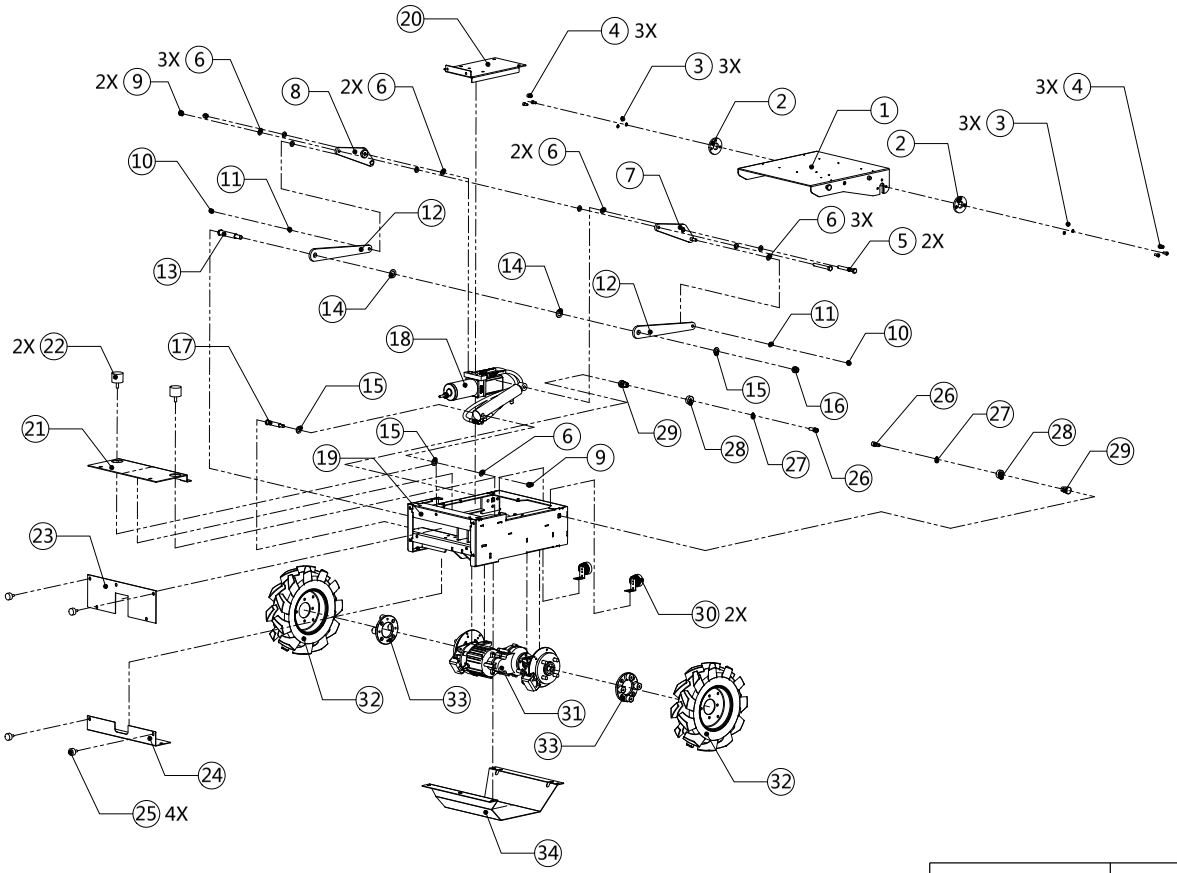

Item No	Number	Description	Explain	Quantity
1	KT300ENP02M001	Skip Bucket Mounting Plate		1
2	KT300ENP02M002	Flange		2
3	DPTDBZGB08Z	GB_FASTENER_WASHER_SW 8		6
4	LDNLJYZI0816Z	GB_FASTENER_SCREWS_HS HCS M8×16		6
5	KT300ENP02M003	Bolt (half screw)		3
6	DPPDAGB12Z	GB_FASTENER_WASHER_PW NA 12		11
7	KT300ENP02M004	Power Arm2 (R)		1
8	KT300ENP02M005	Power Arm2 (L)		1
9	LMLJNLSJZ0112	GB Hexagon Type9 M12		3
10	LMLJNLSJZ0110	GB Hexagon Type9 M10		2
11	DPPDAGB10Z	GB_FASTENER_WASHER_PW NA 10		2
12	KT300ENP02M006	Power Arm1		2
13	KT300ENP02M007	Pin shaft 2099		1
14	DPPDAGB20Z	GB_FASTENER_WASHER_PW NA 20		2
15	DPPDAGB16Z	GB_FASTENER_WASHER_PW NA 16		3
16	LMLJNLSJZ0116	GB Hexagon Type9 M16		1
17	KT300ENP02M008	Pin shaft 1679		1
18	EHY043505013701	Electric Hydro Piston System		1
19	KT300ENP02M009	Front Main plate		1
20	KT300ENP02M010	Front Basic Cover Top Cover(A)		1
21	KT300ENP02M011	Front Basic Cover Top Cover(B)		1
22	JZVE8050401028	Impingement block VE 50×40-M10×28		2
23	KT300ENP02M012	Front Basic Back Cover Up		1
24	KT300ENP02M013	Front Basic Back Cover Down		1
25	JZVE8030150823	Impingement block VE 30×15-M8×23		4
26	LDNLJYZI1235Z	GB_FASTENER_SCREWS_HS HCS M12×35		2
27	DPTDBZGB12Z	GB_FASTENER_WASHER_SW 12		2
28	KT300ENP02M014	Alex Pin Clamp		2
29	KT300ENP02M015	Shaft Pin		2
30	DLEDY480401	Low Beam (LB)		2
31	KTT13588DBF	Electric Transmission Type KT-T13588DB (F)		1
32	LTRW24008	Wheel Complete(8")		2
33	KT300EN04M001	Wheel Hub		2
34	KT300ENP02M016	Front Bottom plate		1

2021-1.0

A3

图纸 7 (共7)

RUBAG Rollmaterial und Baumaschinen AG
0848 800 555 info@rubag.ch www.rubag.ch
Birsfelden . Chavornay . Hellbühl . Konolfingen . Oberbüren . Otelfingen . Tuggen

MONTAGEANLEITUNG

Schritt 1:
Befestigen Sie die Lenksäule mit den 4 Schrauben in der gewünschten Position an dem Chassis der Motorschubkarre.

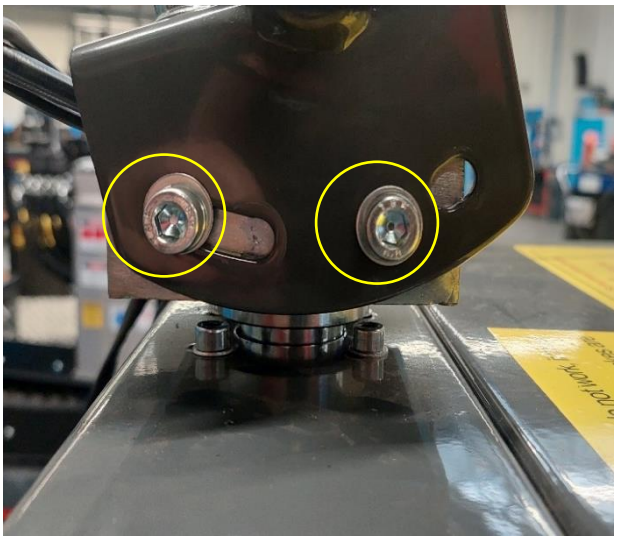

Schritt 2:
Montieren Sie die Halterung für den Scheinwerfer (1) und das Display (2).

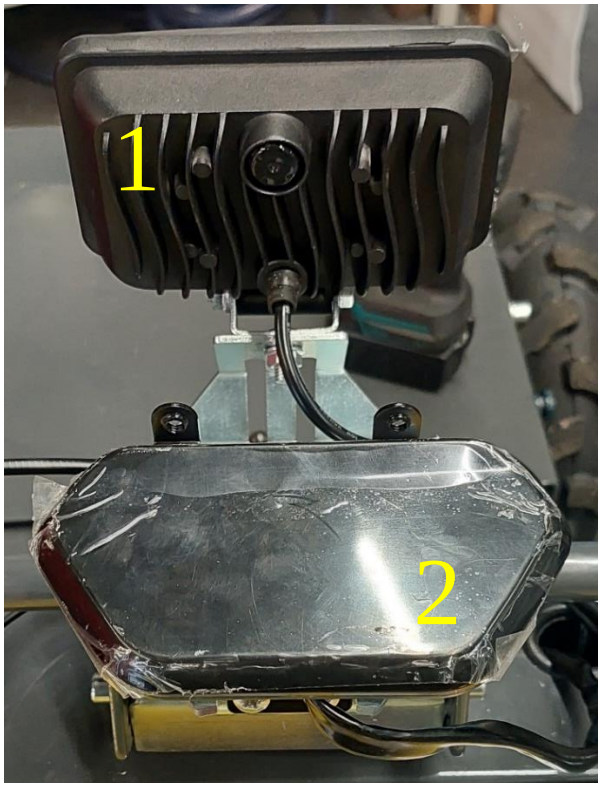

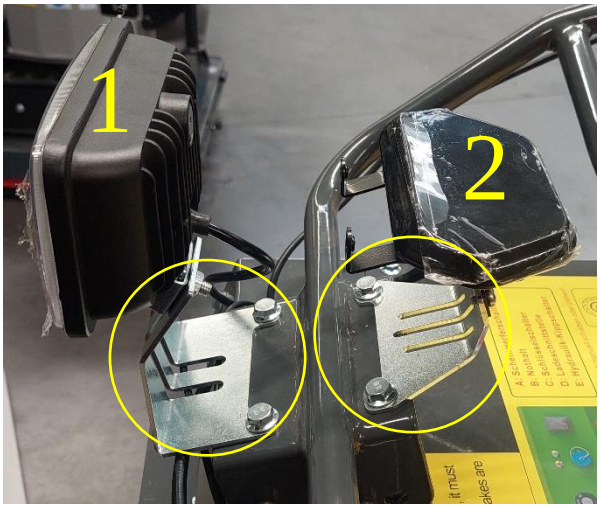

Schritt 3:
Kippen Sie die Vorrichtung der Muldenhalterung nun hydraulisch etwas an und entfernen Sie die beiden seitlichen Schrauben (links, rechts).

Schritt 4:
Hängen Sie die Mulde nun ein und befestigen Sie diese wieder mit den beiden seitlichen Schrauben (1).

Certificate – Сертификат – 證明書 – Certificat – 증명서 – شهادة

Certificate of Compliance

No. 4Q210427.WKPUW10

Test Report / Technical Construction File no. TCF-WKPT210420B-MDEMC

Certificate's Holder:	Wuxi Konstant Power Tech Co., Ltd. No.30 3rd Rongxing Road Xishan E.T.D.Z, Wuxi, China 214100
Certification ECM Mark:	ENTE CERTIFICAZIONE MACCHINE – European Conformity – SAFETY COMPLIANCE MARK ® Type Approved
Product:	Mini Dumper
Model(s):	KT-MD120E, KT-MD250E, KT-MD300E, KT-MD300EN, KT-MD300ES, KT-MD300ENP, KT-MD300ESP, KT-MD300ELD, KT-MD500E, KT-MD500ELD, KT-MD800E, KT-MD800ELD, KT-MD1000E, KT-MD1000ELD
Verification to:	Standard: EN ISO 12100:2010, EN 60204-1:2018, EN IEC 61000-6-1:2019, EN 61000-6-3:2007/A1:2011/AC:2012 related to CE Directive(s): 2006/42/EC (Machinery) 2014/30/EU (Electromagnetic Compatibility

Remark: This document has been issued on a voluntary basis and upon request of the manufacturer. It is our opinion that the technical documentation received from the manufacturer is satisfactory for the requirements of the ECM Certification Mark. The conformity mark above can be affixed on the products accordingly to the ECM regulation about its release and its use.

Additional information and clarification about the Marking:

CE

The manufacturer is responsible for the CE Marking process, and if necessary, must refer to a Notified Body. This document has been issued on the basis of the regulation on ECM Voluntary Mark for the certification of products. RG01_ECM rev.3 available at: www.entecerma.it

Issuance date: 27 April 2021

Expiry date: 26 April 2026

Reviewer
Technical expert
Amanda Payne

Approver
ECM Service Director
Luca Bedonni

Ente Certificazione Macchine Srl
Via Cà Bella 243 – Loc. Castello di Serravalle – 40053 Valsamoggia (BO) – ITALY
☎ +39 051 6705141 🖷 +39 051 6705156 ✉ info@entecerma.it www.entecerma.it